083 Dimensioni / Dimensions / Abmessungen / Encombrements / Dimensiones

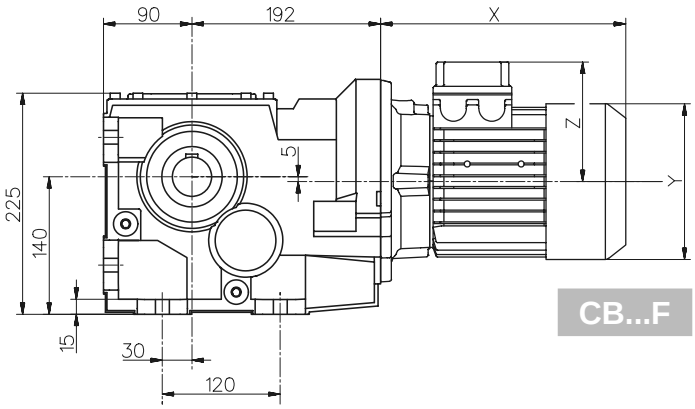

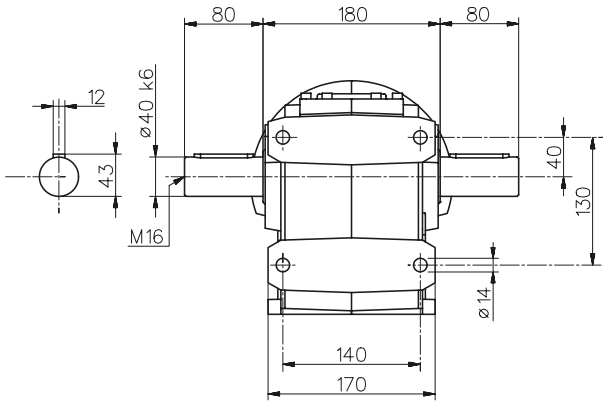

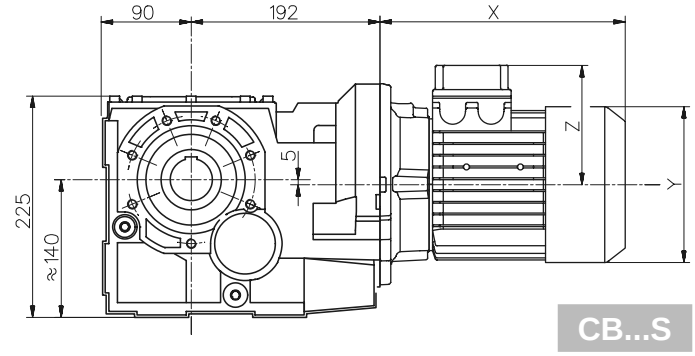

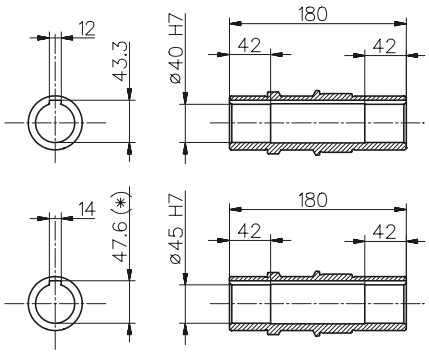

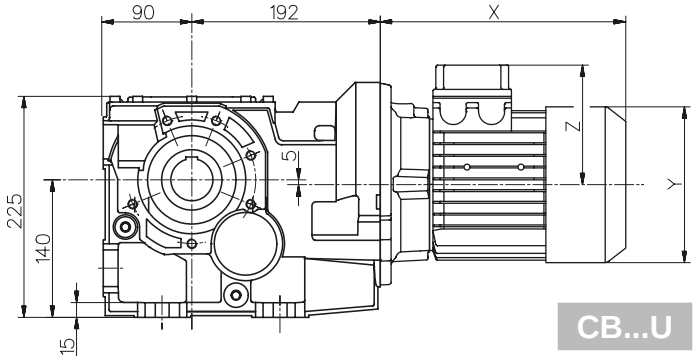

(*) Sede linguetta ribassata
(*) Low profile key-way
(*) Abgeflachte Passfeder
(*) Rainure de clavette surbaissée
(*) Chavetero rebajado

080	PAM	Motore normale / Standard motor / Normaler Motor / Moteur normal / Motor normal			Motore autofrenante / Brake motor / Bremsmotor / Moteur frein / Motor-freno		
	A	X	Y	Z	X	Y	Z
080	70	250	158	122	323	158	122
090s	70	277	173	130	355	173	130
090l	70	301	173	130	379	173	130
100	85	335	191	139	417	191	139
112	85	358	211	150	454	211	150
132s	110	406	249	194	495	249	194
132m	110	444	249	194	547	249	194

Per le dimensioni relative alla zona attacco motore (Pm, Dm, bm, tm) fare riferimento alla tabella di pag 206.
For the dimensions concerning the motor connection area (Pm, Dm, bm, tm) please refer to the table shown at page 206.
Zu den Abmessungen des Motoranschlußflansches (Pm, Dm, bm, tm) siehe Tabelle auf Seite 206.
Pour les dimensions concernant la zone de montage du moteur (Pm, Dm, bm, tm) lire SVP le tableau à la page 206.
Para las magnitudes correspondientes a la zona del motor (Pm, Dm, bm, tm) consulte la tabla de la página 206.

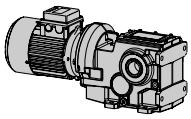

Dimensioni / Dimensions / Abmessungen / Encombrements / Dimensiones

083

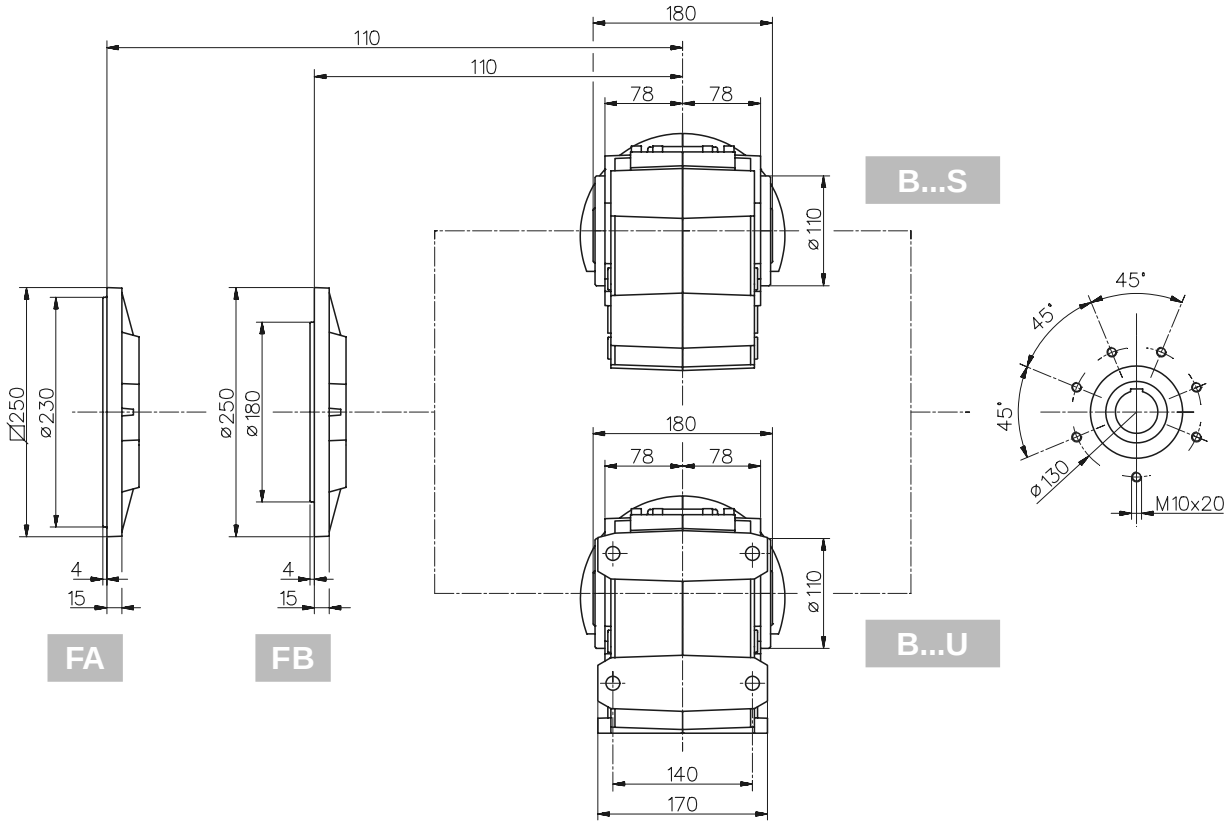

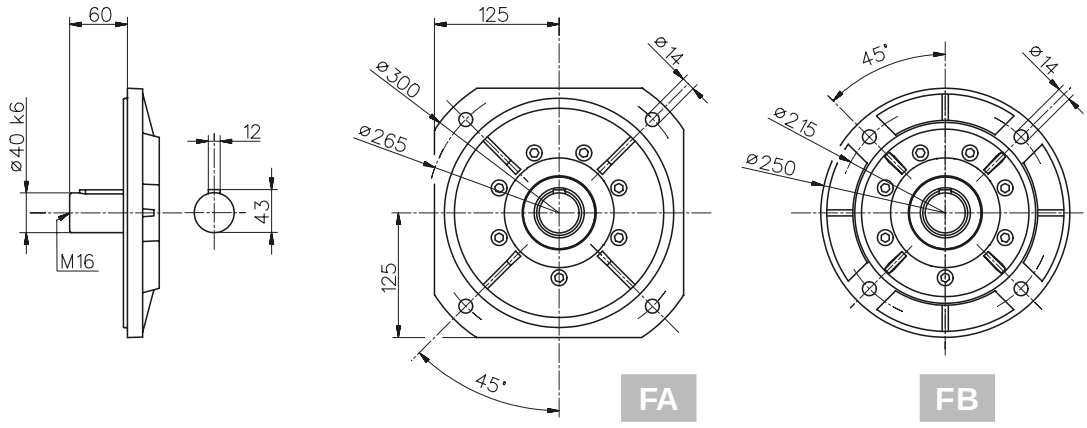

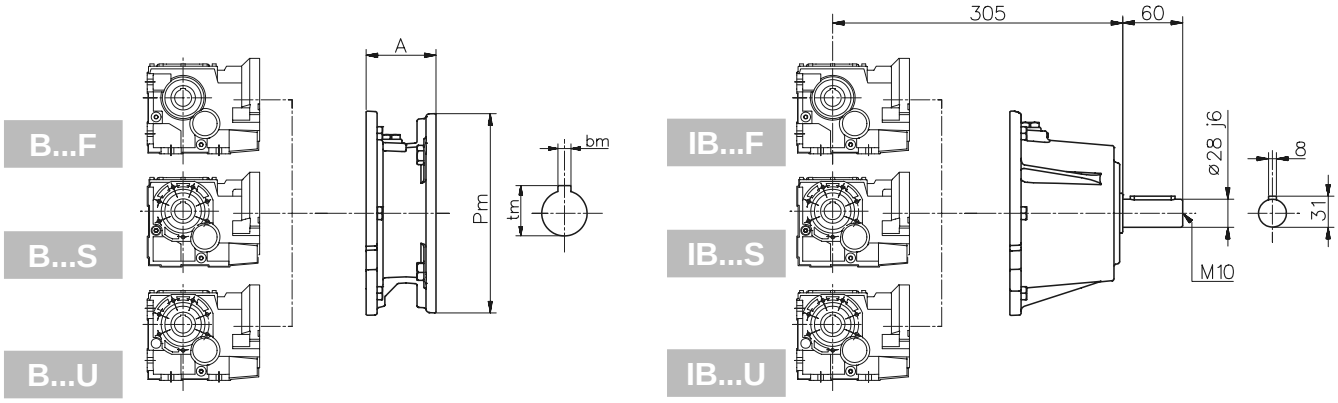

103 Dimensioni / Dimensions / Abmessungen / Encombrements / Dimensiones

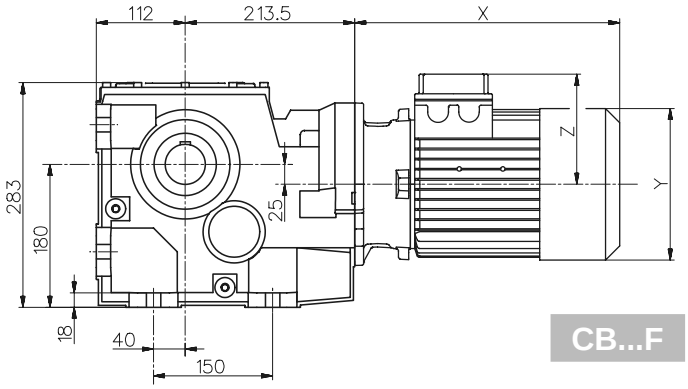

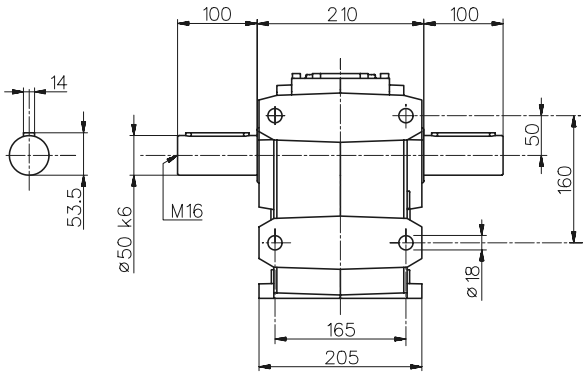

CB...F

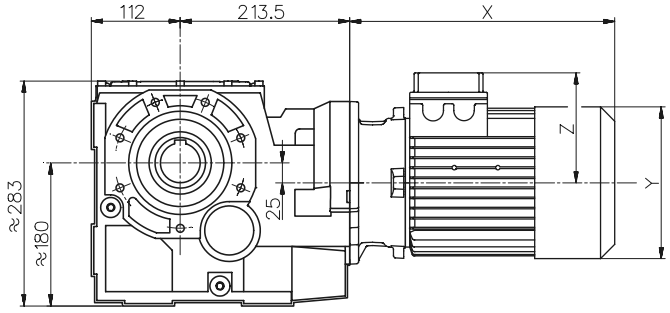

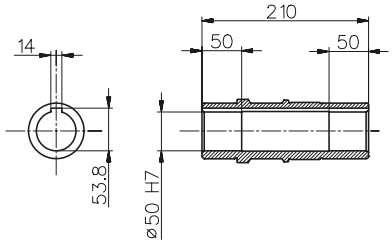

CB...S

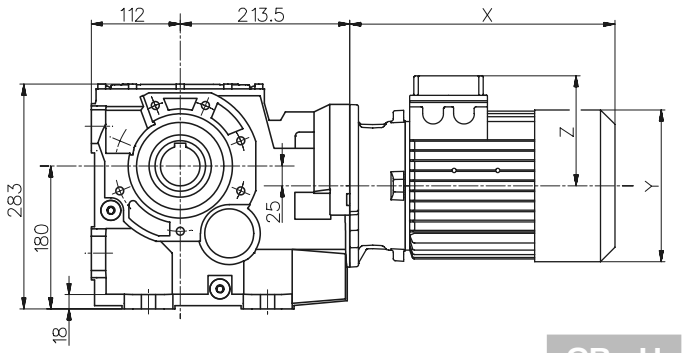

CB...U

100	PAM	Motore normale / Standard motor / Normaler Motor / Moteur normal / Motor normal			Motore autofrenante / Brake motor / Bremsmotor / Moteur frein / Motor-freno		
	A	X	Y	Z	X	Y	Z
080	70	250	158	122	323	158	122
090s	70	277	173	130	355	173	130
090l	70	301	173	130	379	173	130
100	85	335	191	139	417	191	139
112	85	358	211	150	454	211	150
132s	110	406	249	194	495	249	194
132m	110	444	249	194	547	249	194
160	158	-	-	-	-	-	-

Per le dimensioni relative alla zona attacco motore (Pm, Dm, bm, tm) fare riferimento alla tabella di pag 206.
For the dimensions concerning the motor connection area (Pm, Dm, bm, tm) please refer to the table shown at page 206.
Zu den Abmessungen des Motoranschlußflansches (Pm, Dm, bm, tm) siehe Tabelle auf Seite 206.
Pour les dimensions concernant la zone de montage du moteur (Pm, Dm, bm, tm) lire SVP le tableau à la page 206.
Para las magnitudes correspondientes a la zona del motor (Pm, Dm, bm, tm) consulte la tabla de la página 206.

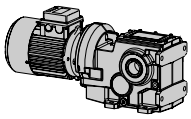

Dimensioni / Dimensions / Abmessungen / Encombrements / Dimensiones

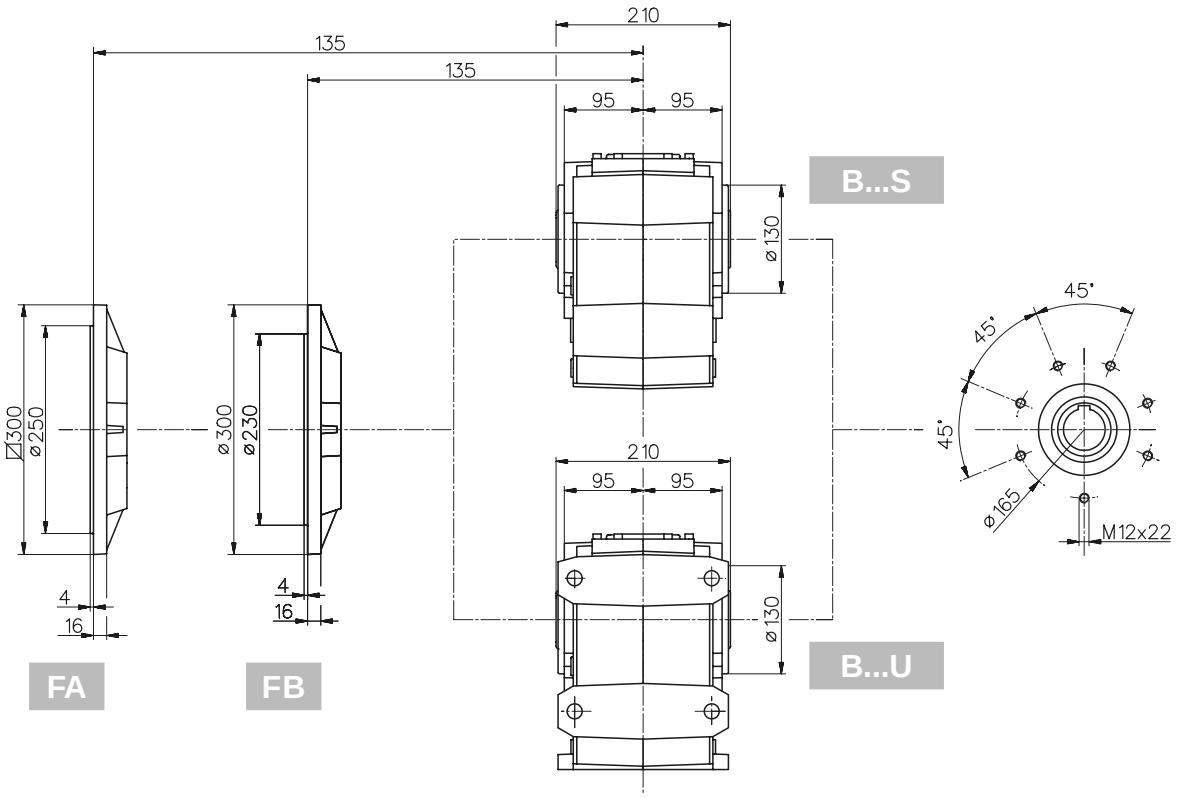

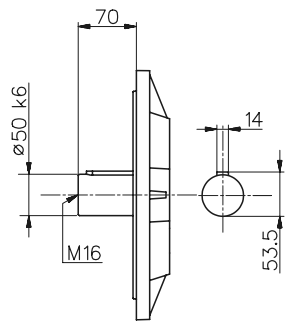

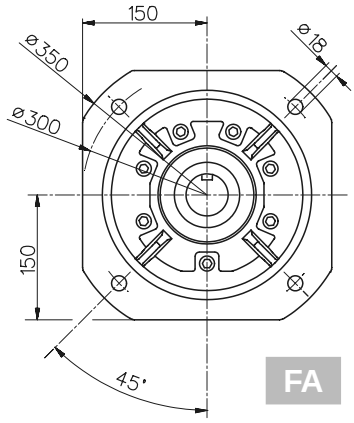

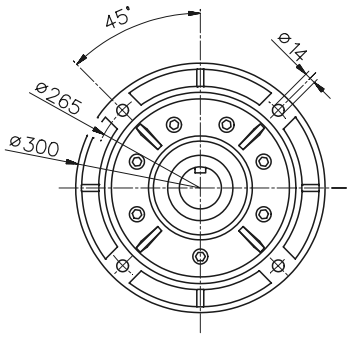

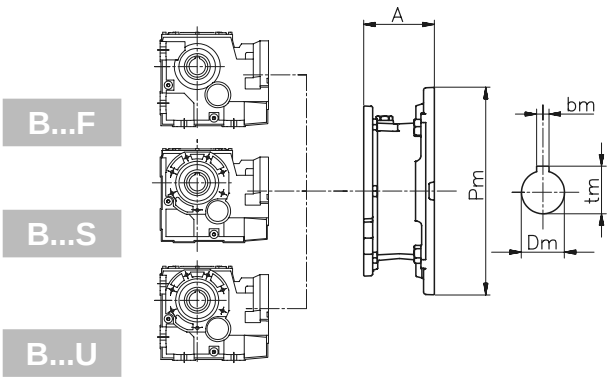

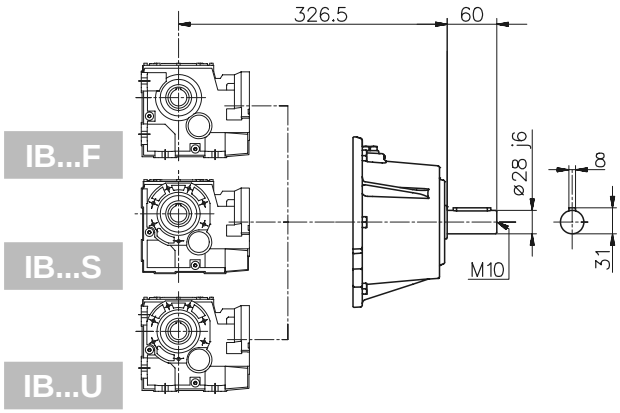

123 Dimensioni / Dimensions / Abmessungen / Encombrements / Dimensiones

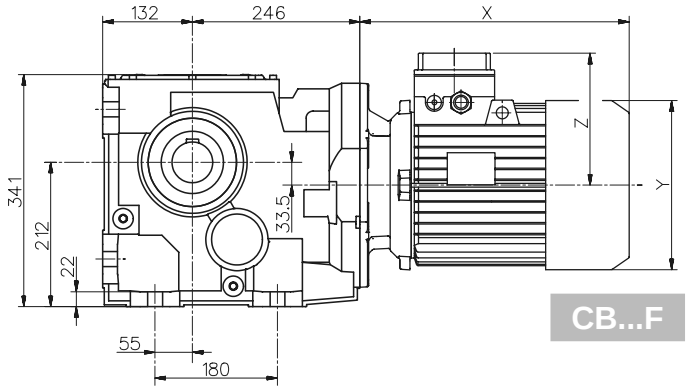

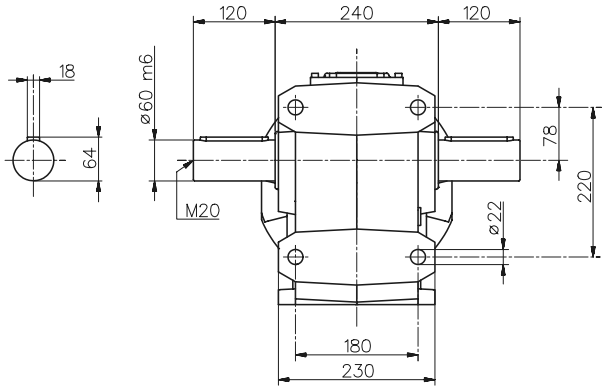

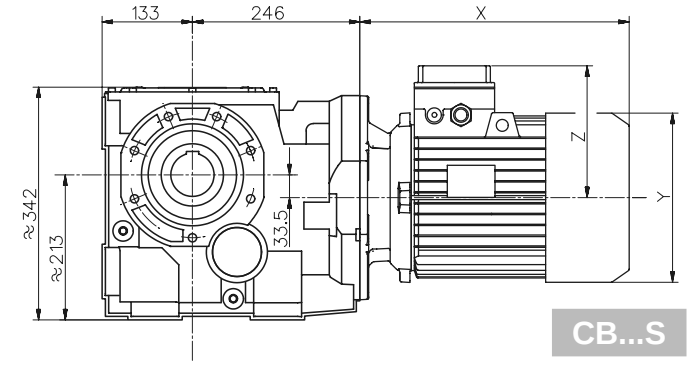

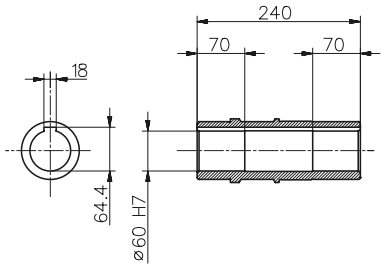

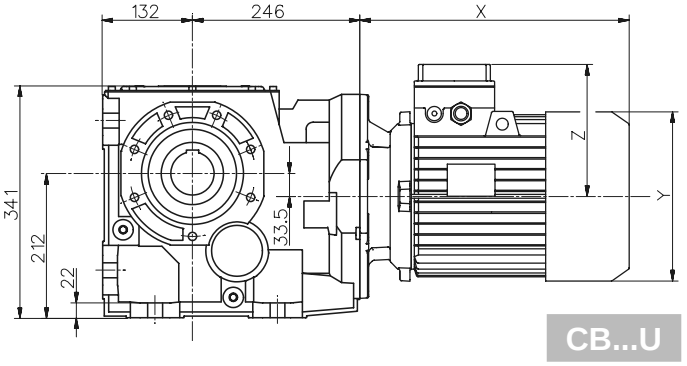

125	PAM	Motore normale / Standard motor / Normaler Motor / Moteur normal / Motor normal			Motore autofrenante / Brake motor / Bremsmotor / Moteur frein / Motor-freno		
	A	X	Y	Z	X	Y	Z
090s	61	268	173	130	346	173	130
090l	61	292	173	130	370	173	130
100	76	326	191	139	408	191	139
112	76	349	211	150	445	211	150
132s	101	396	249	194	485	249	194
132m	101	434	249	194	537	249	194
160	148	-	-	-	-	-	-
180	148	-	-	-	-	-	-

Per le dimensioni relative alla zona attacco motore (Pm, Dm, bm, tm) fare riferimento alla tabella di pag 206.
For the dimensions concerning the motor connection area (Pm, Dm, bm, tm) please refer to the table shown at page 206.
Zu den Abmessungen des Motoranschlußflansches (Pm, Dm, bm, tm) siehe Tabelle auf Seite 206.
Pour les dimensions concernant la zone de montage du moteur (Pm, Dm, bm, tm) lire SVP le tableau à la page 206.
Para las magnitudes correspondientes a la zona del motor (Pm, Dm, bm, tm) consulte la tabla de la página 206.

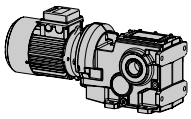

Dimensioni / Dimensions / Abmessungen / Encombrements / Dimensiones

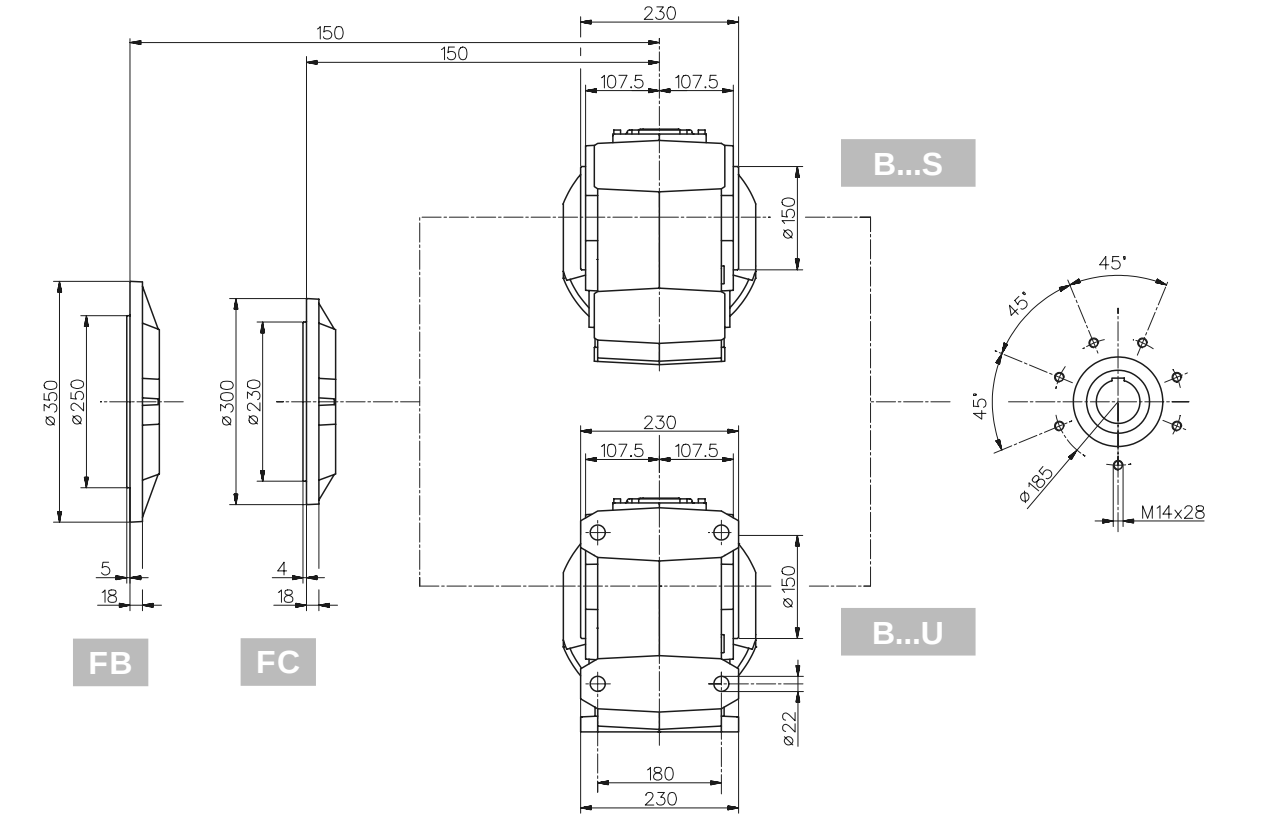

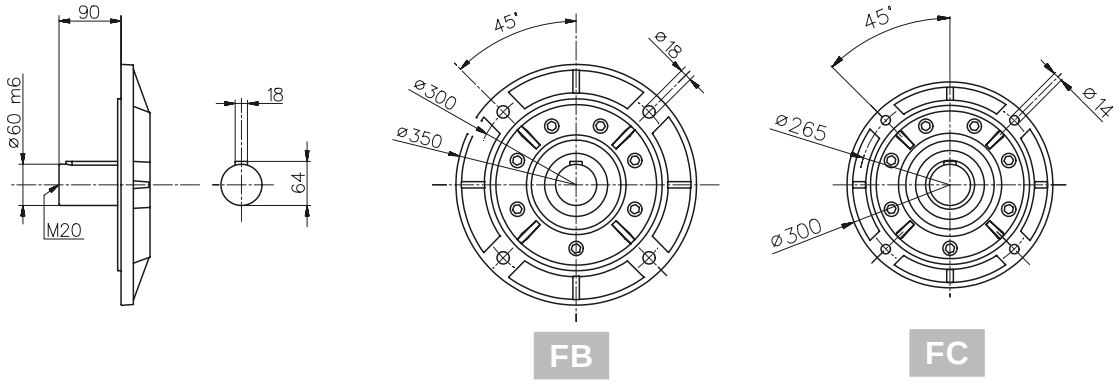

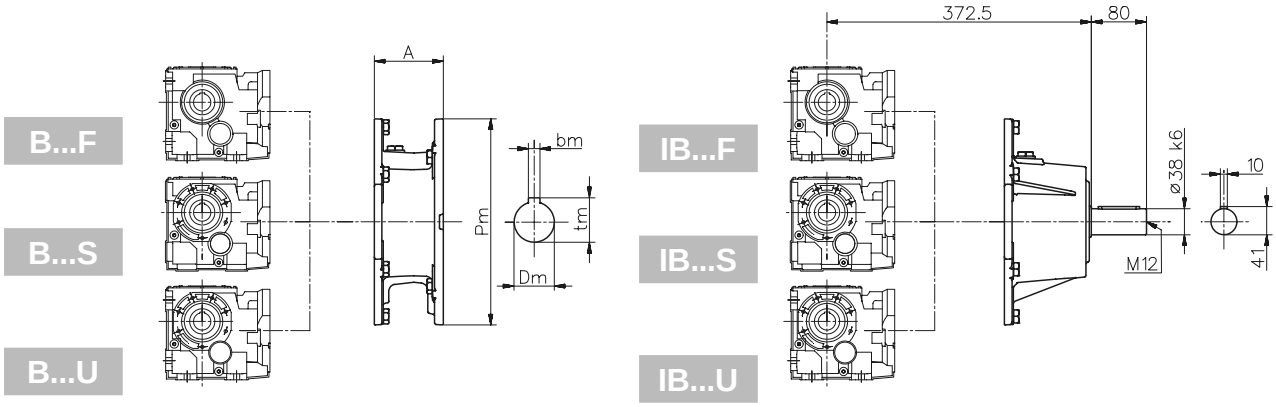

143 Dimensioni / Dimensions / Abmessungen / Encombrements / Dimensiones

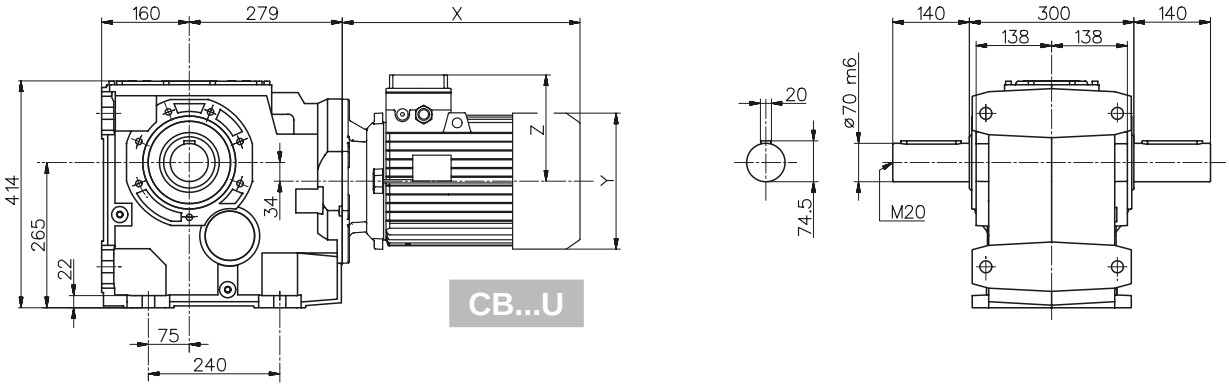

CB...U

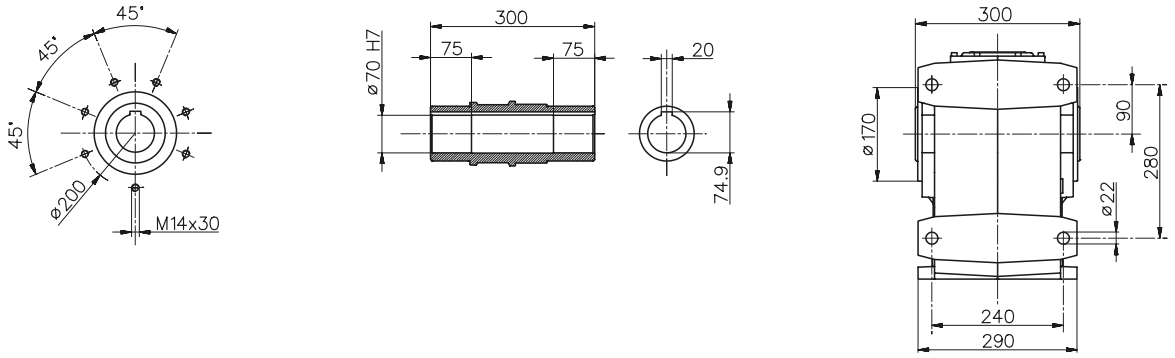

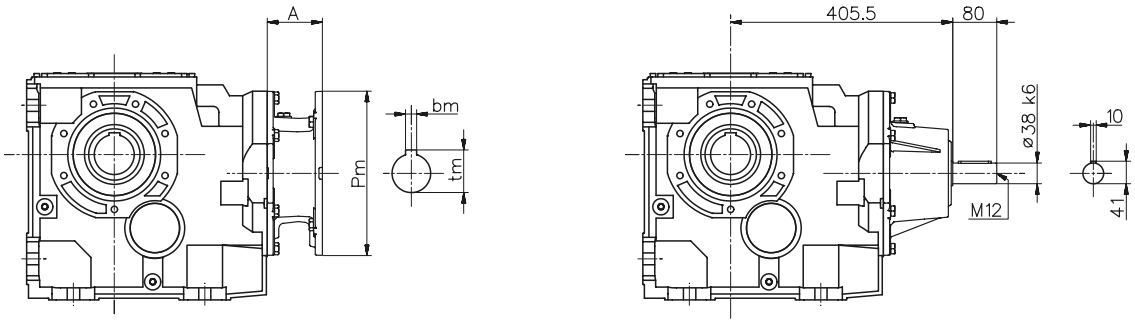

B...U IB...U

140	PAM	Motore normale / Standard motor / Normaler Motor / Moteur normal / Motor normal			Motore autofrenante / Brake motor / Bremsmotor / Moteur frein / Motor-freno		
	A	X	Y	Z	X	Y	Z
100	76	326	191	139	408	191	139
112	76	349	211	150	445	211	150
132s	101	396	249	194	485	249	194
132m	101	434	249	194	537	249	194
160	148	-	-	-	-	-	-
180	148	-	-	-	-	-	-
200	185	-	-	-	-	-	-

Per le dimensioni relative alla zona attacco motore (Pm, Dm, bm, tm) fare riferimento alla tabella di pag 206.
For the dimensions concerning the motor connection area (Pm, Dm, bm, tm) please refer to the table shown at page 206.
Zu den Abmessungen des Motoranschlußflansches (Pm, Dm, bm, tm) siehe Tabelle auf Seite 206.
Pour les dimensions concernant la zone de montage du moteur (Pm, Dm, bm, tm) lire SVP le tableau à la page 206.
Para las magnitudes correspondientes a la zona del motor (Pm, Dm, bm, tm) consulte la tabla de la página 206.

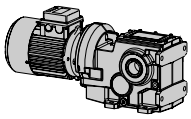

Dimensioni / Dimensions / Abmessungen / Encombrements / Dimensiones

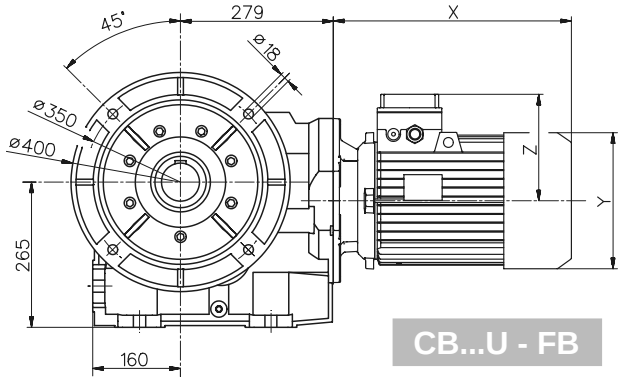

CB...U - FB

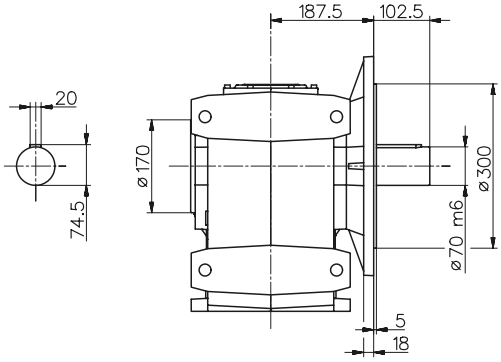

153 Dimensioni / Dimensions / Abmessungen / Encombrements / Dimensiones

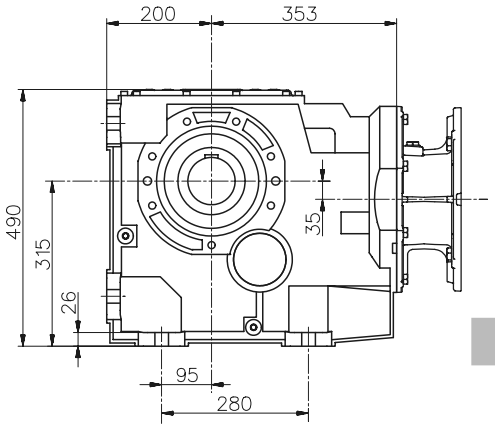

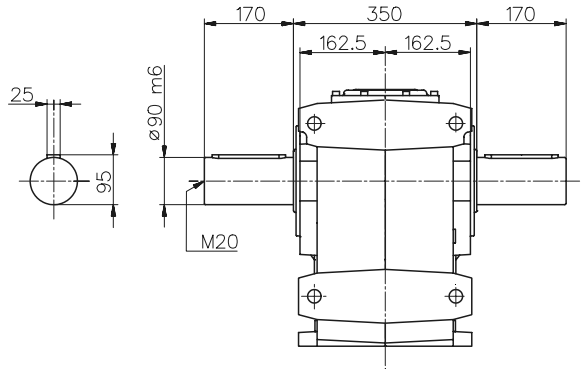

B...U

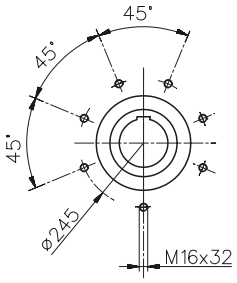

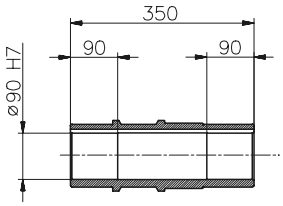

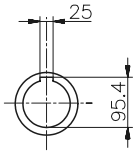

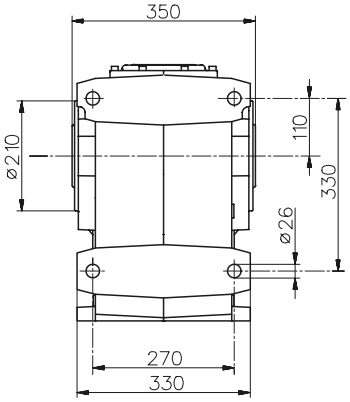

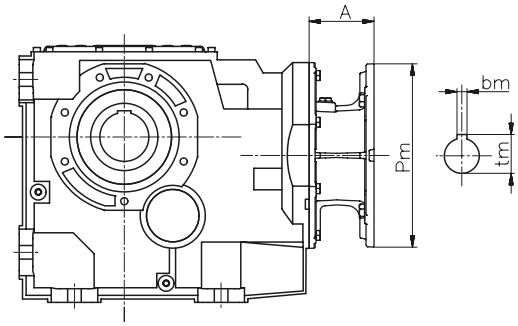

B...U

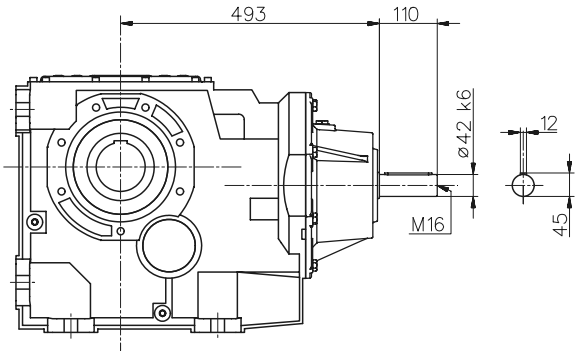

IB...U

150	PAM	Motore normale / Standard motor / Normaler Motor / Moteur normal / Motor normal			Motore autofrenante / Brake motor / Bremsmotor / Moteur frein / Motor-freno		
	A	X	Y	Z	X	Y	Z
132s	76	-	249	194	-	249	194
132m	76	-	249	194	-	249	194
160	124	-	-	-	-	-	-
180	124	-	-	-	-	-	-
200	161	-	-	-	-	-	-
225	161	-	-	-	-	-	-

Per le dimensioni relative alla zona attacco motore (Pm, Dm, bm, tm) fare riferimento alla tabella di pag 206.
For the dimensions concerning the motor connection area (Pm, Dm, bm, tm) please refer to the table shown at page 206.
Zu den Abmessungen des Motoranschlußflansches (Pm, Dm, bm, tm) siehe Tabelle auf Seite 206.
Pour les dimensions concernant la zone de montage du moteur (Pm, Dm, bm, tm) lire SVP le tableau à la page 206.
Para las magnitudes correspondientes a la zona del motor (Pm, Dm, bm, tm) consulte la tabla de la página 206.

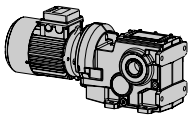

Dimensioni / Dimensions / Abmessungen / Encombrements / Dimensiones

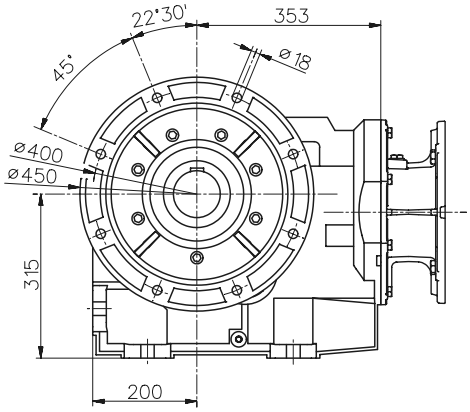

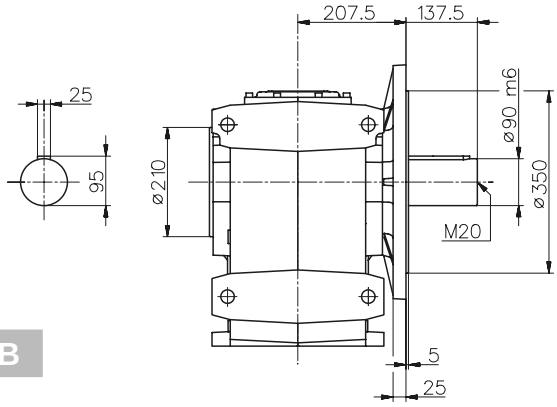

CB...U - FB

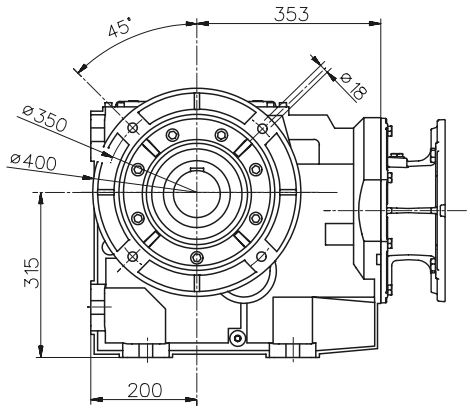

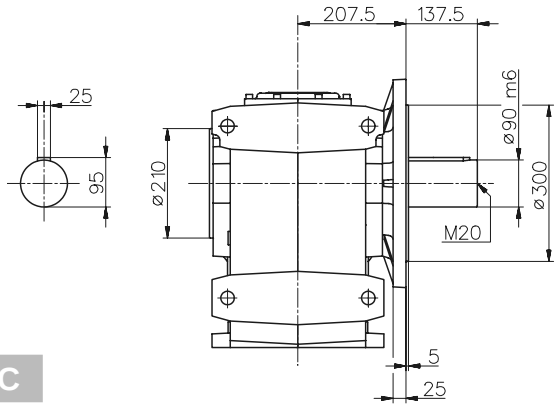

CB...U - FC

Braccio di reazione / Torque arm / Drehmomentstütze / Bras de réaction / Brazo de reacción

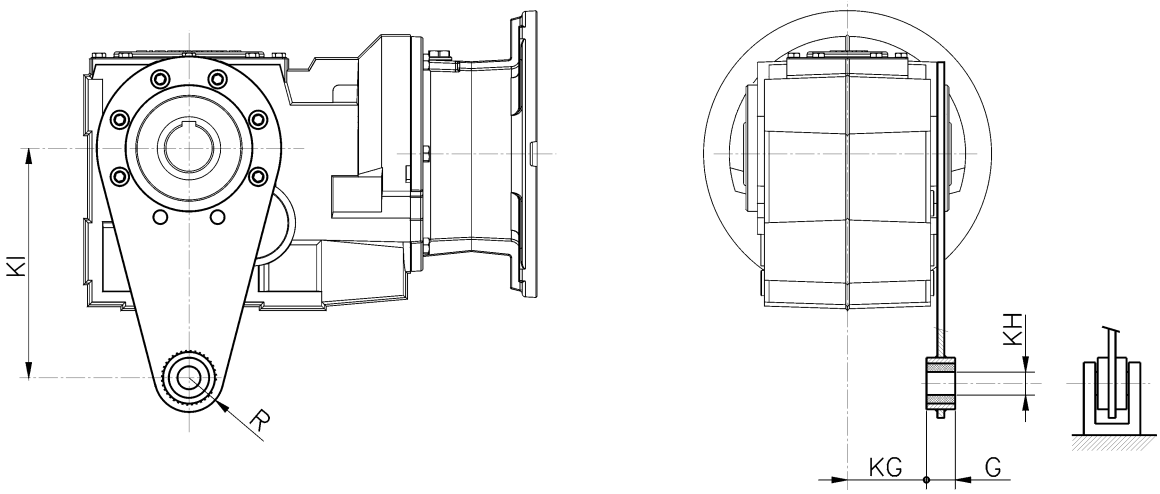

	KI	KG	KH	G	R
A40	100	41	10	14	18
A50	150	47	10	14	18
A70	200	55,5	20	25	30
(*)083	200	68,5	20	25	30
(*)103	250	83	25	30	35
(*)123	300	91,5	25	40	40

(*) Non previsto sulla cassa versione universale “U“ / (*) not available on the "U" version. / (*) Nicht vorausichtet über die "U" Ausführung.
(*) Pas disponible dans la version "U". / (*) No disponible en la version "U".

Braccio di reazione / Torque arm / Drehmomentstütze / Bras de réaction / Brazo de reacción

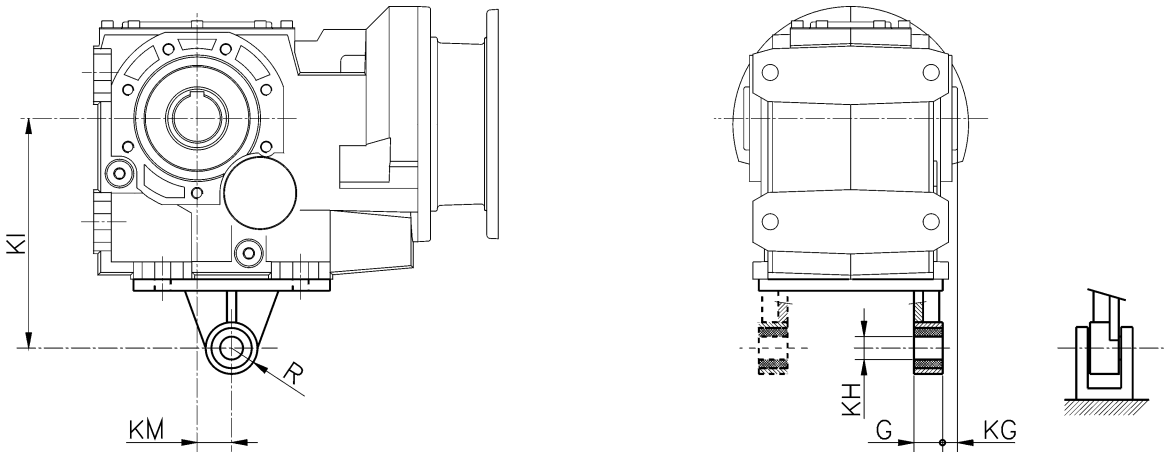

	KM	KI	KG	KH	G	R
143	45	350	40	30	60	45
153	45	450	45	30	60	45

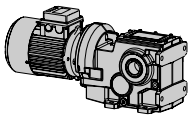

Alberi lenti / Low speed shafts / Abtriebswellen / Arbres pv / Ejes lentos

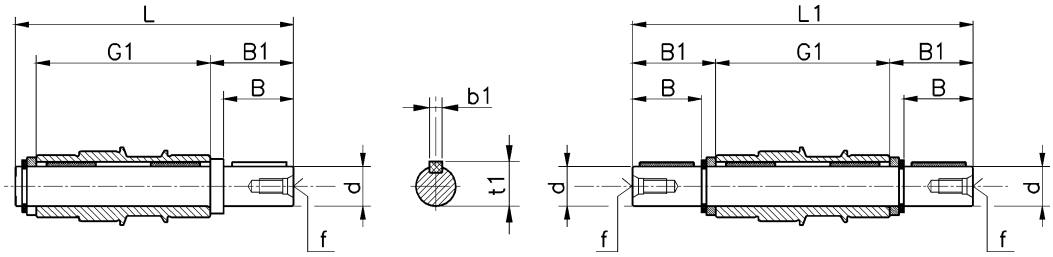

	d h6	B	B1	G1	L	L1	f	b1	t1
A40	20	40	43,5	100	151	187	M6	6	22,5
A50	25	50	53,5	112	173	219	M10	8	28

Calettatore / Shrink disc / Schrumpfscheibe / Frette d'accouplement / Aro de apriete

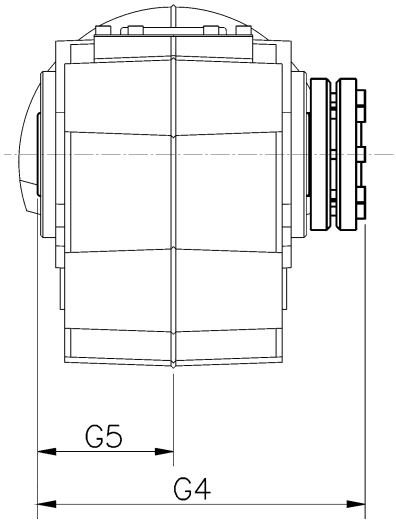

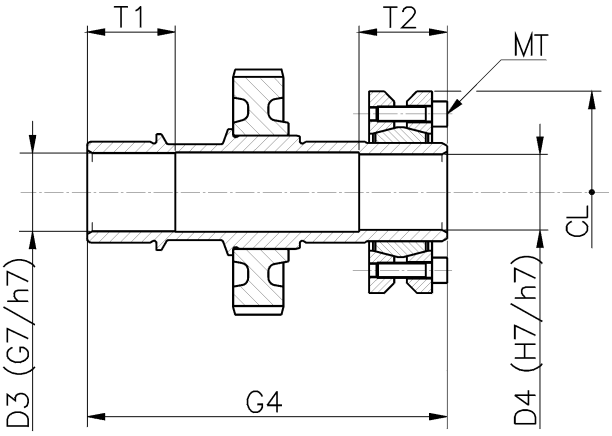

	D3	D4	G4	G5	T1	T2	CL	MT 12.9 (Nm)
A40	24	24	130	50	25	35	72	15
A50	31	30	143	56	35	35	80	15
A70	36	35	173	70	40	35	90	15
080	41	40	217	90	50	40	100	15
100	51	50	248	105	55	40	115	15
125	61	60	282	120	60	50	145	40
140	72	70	355	150	70	65	170	50
150	92	90	415	175	80	75	185	70

- Pulire e sgrassare le zone degli alberi interessati all'accoppiamento. Rispettare la coppia di serraggio viti indicata (MT).
- Clean and degrease the surfaces of the shaft to be fitted to. Comply with the indicated tightening torque of screws (MT).
- Vor Montage der Schrumpfscheibe den Außendurchmesser der Hohlwelle reinigen und entfetten. Die Schrauben (MT) mit dem vorgeschriebenen Drehmoment anziehen.
- Nettoyer et dégraisser les surfaces des arbres intéressés par l'acouplement. Respecter le couple de serrage des vis indiqué (MT).
- Pulir y desengrasar las partes interessadas en el acoplamiento. Observar el par de torsion de los tornillos indicados (MT).

PAM B5 - Dimensioni / Dimensions / Abmessungen / Encombrements / Dimensiones

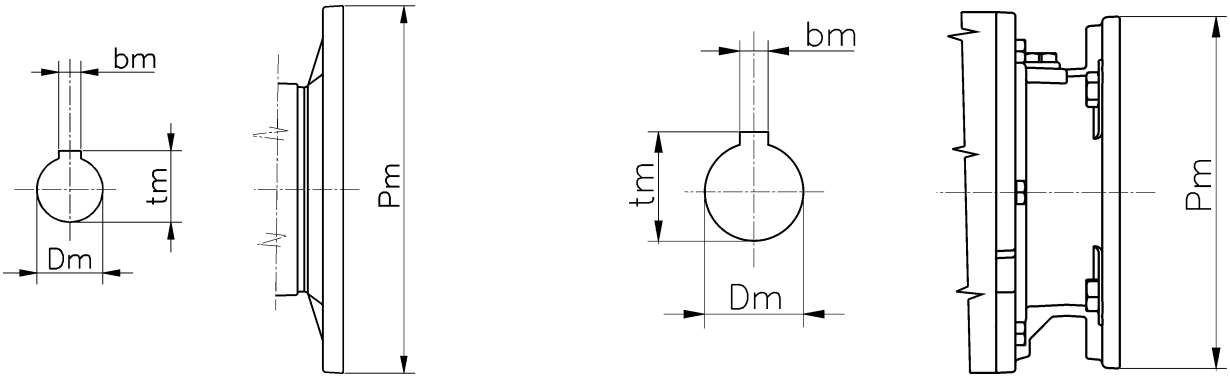

B5	IEC										
	063	071	080	090	100	112	132	160	180	200	225
Pm	140	160	200	200	250	250	300	350	350	400	450
Dm	11	14	19	24	28	28	38	42	48	55	60
bm	4	5	6	8	8	8	10	12	14	16	18
tm	12,8	16,3	21,8	27,3	31,3	31,3	41,3	45,3	51,8	59,3	64,4

PAM B14 - Dimensioni / Dimensions / Abmessungen / Encombrements / Dimensiones

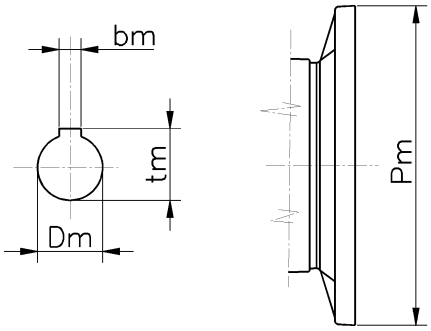

B14	IEC							
	056	063	071	080	090	100	112	132
Pm	80	90	105	120	140	160	160	200
Dm	9	11	14	19	24	28	28	38
bm	3	4	5	6	8	8	8	10
tm	10,4	12,8	16,3	21,8	27,3	31,3	31,3	41,3

Note / Notes / Aufzeichnung / Notes / Notas

Note / Notes / Aufzeichnung / Notes / Notas